电源分布 (4) SD110-4

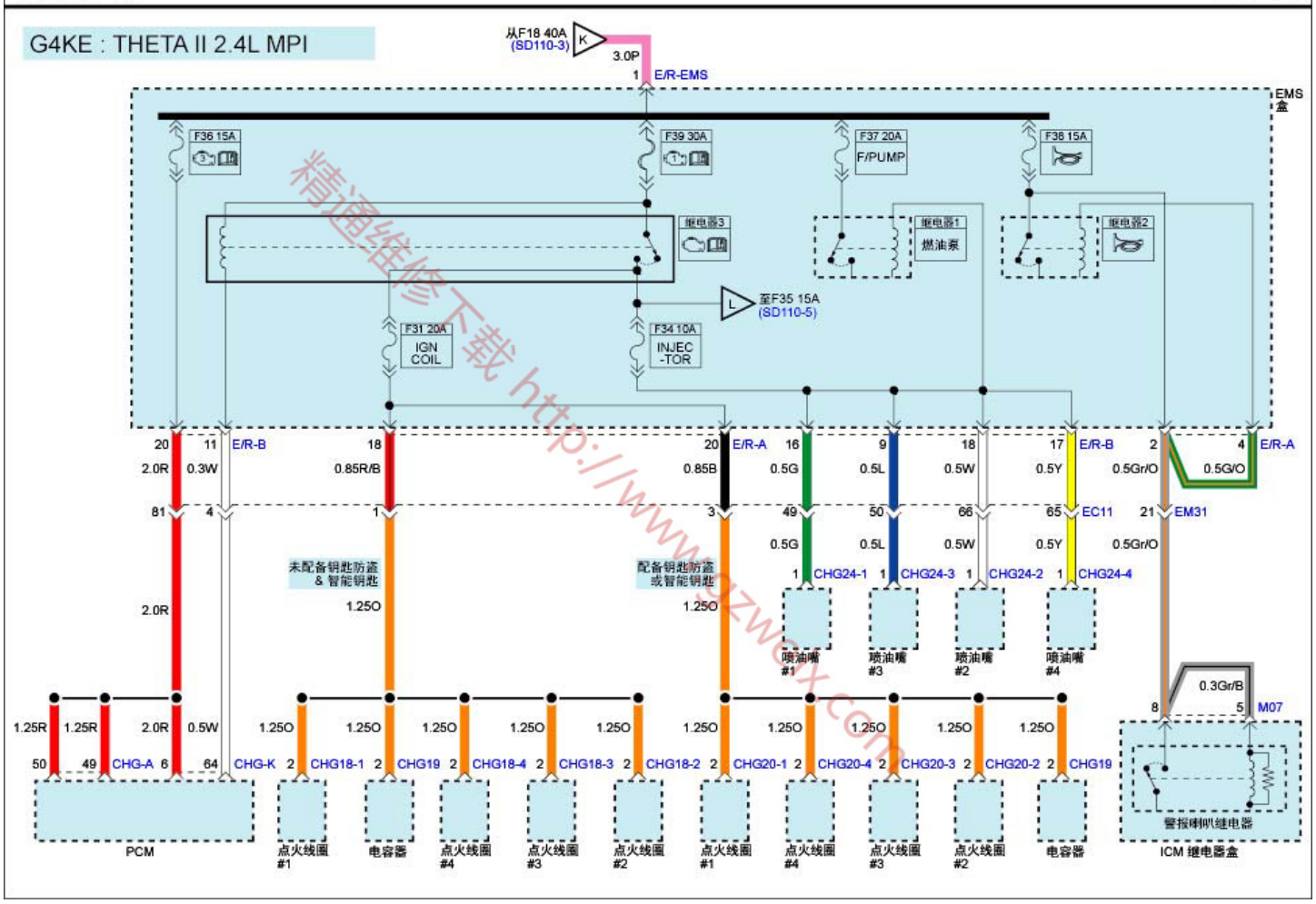

精通维修下载 http://www.qzwex.com